CSE62	903188	CSE62 - PNC : 032044729010

4 Schéma de câblage

SCHEMA DE CABLAGE

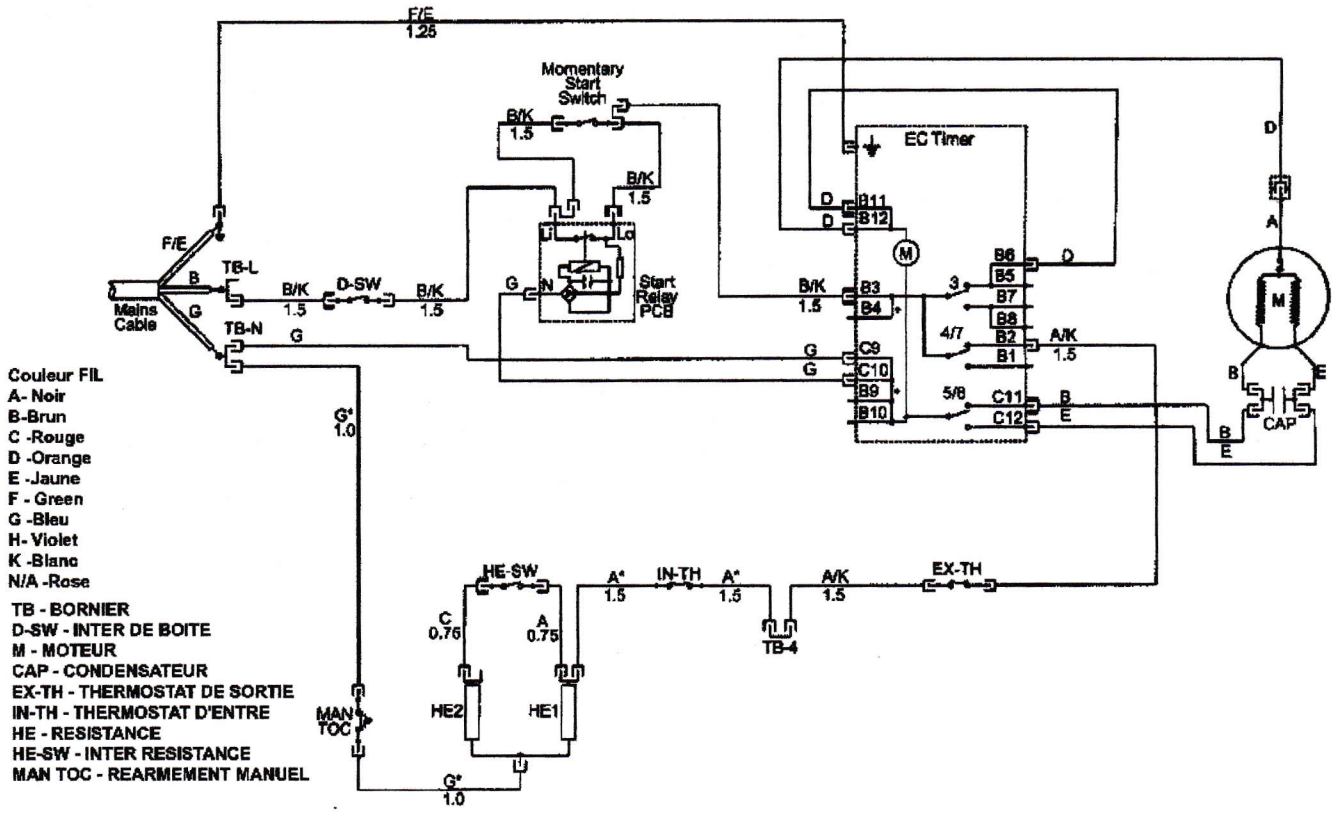

Fin de document

CSE62	903188	CSE62 - PNC : 032044729010

4 Schéma de câblage

SCHEMA DE CABLAGE

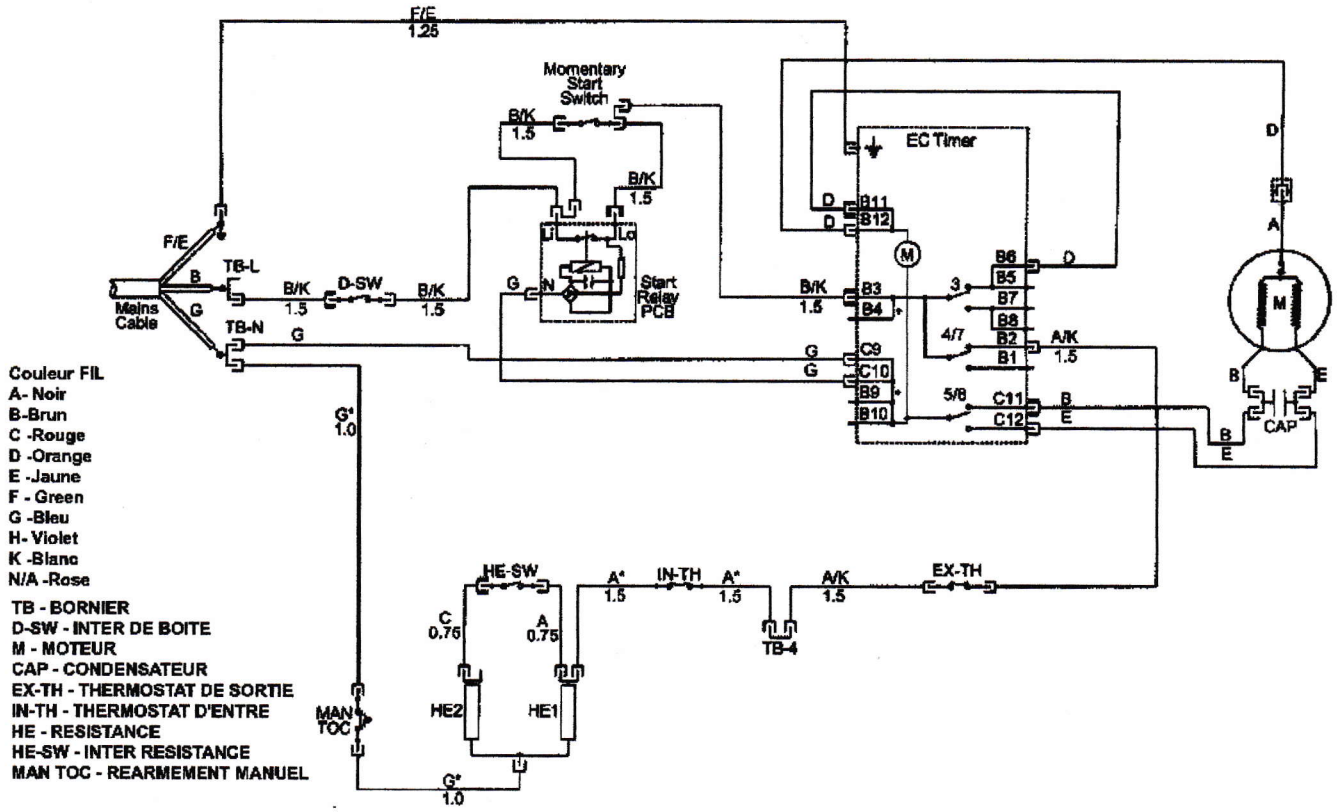

Fin de document