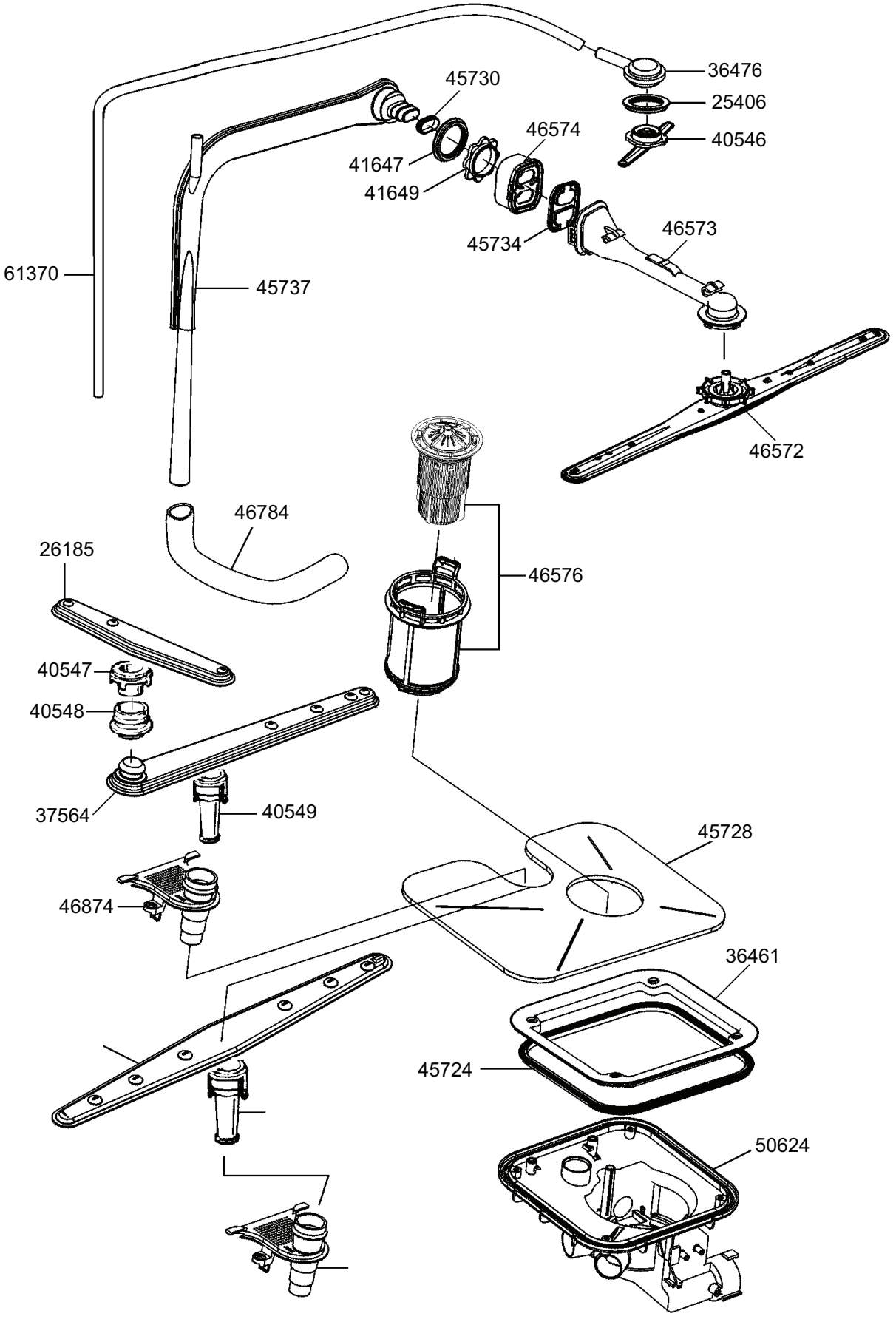
36476
25406
40546
45730
46574
41647
41649
45734
46573
61370
45737
46572
46784
26185
46576
40547
40548
37564
40549
45728
46874
36461
45724
50624

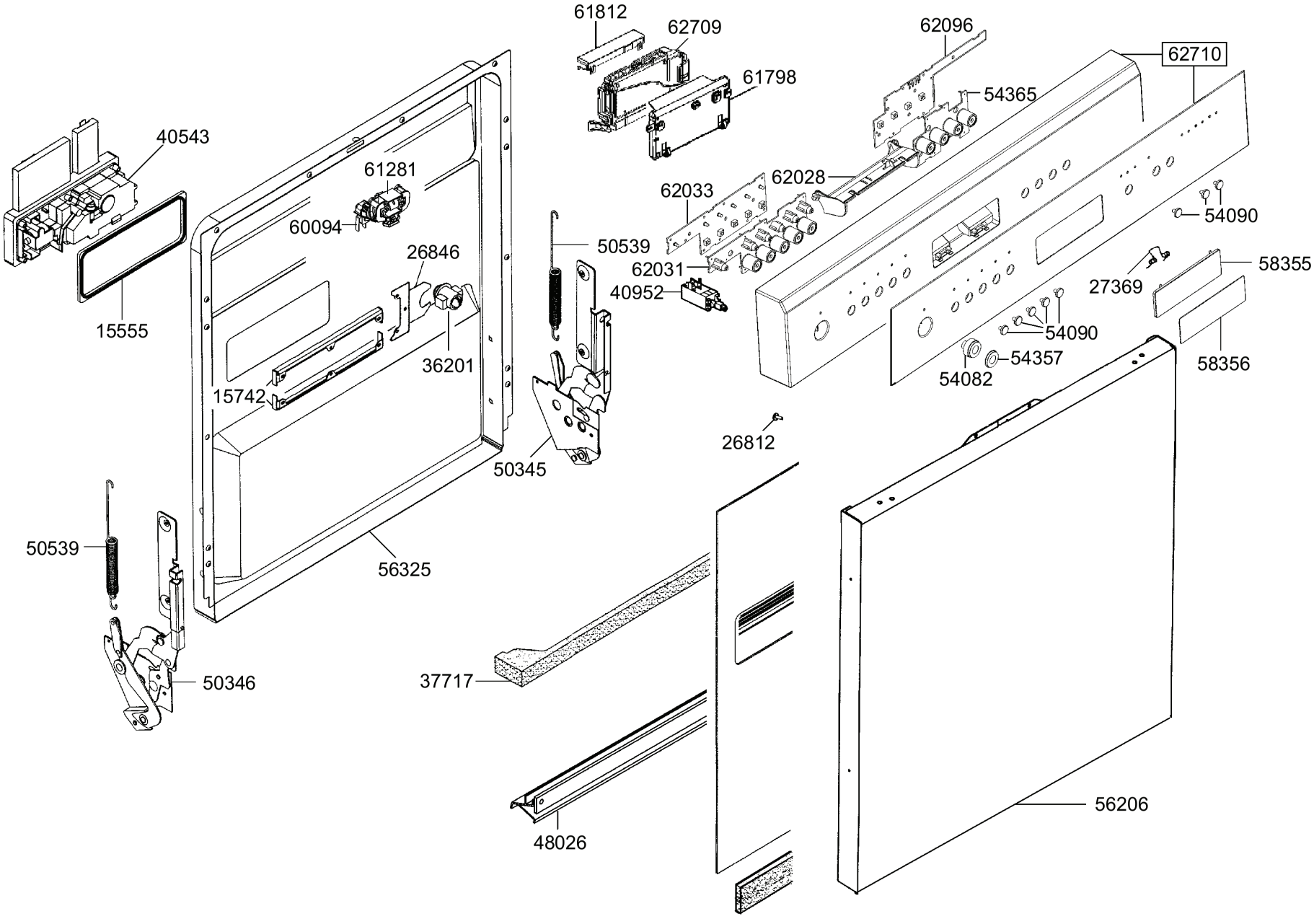
61812
62709
61798
62096
62710
54365
40543
61281
62028
62033
54090
60094
50539
26846
62031
58355
27369
40952
15555
54090
36201
54357
58356
54082
15742
26812
50345
50539
56325
37717
50346
56206
48026

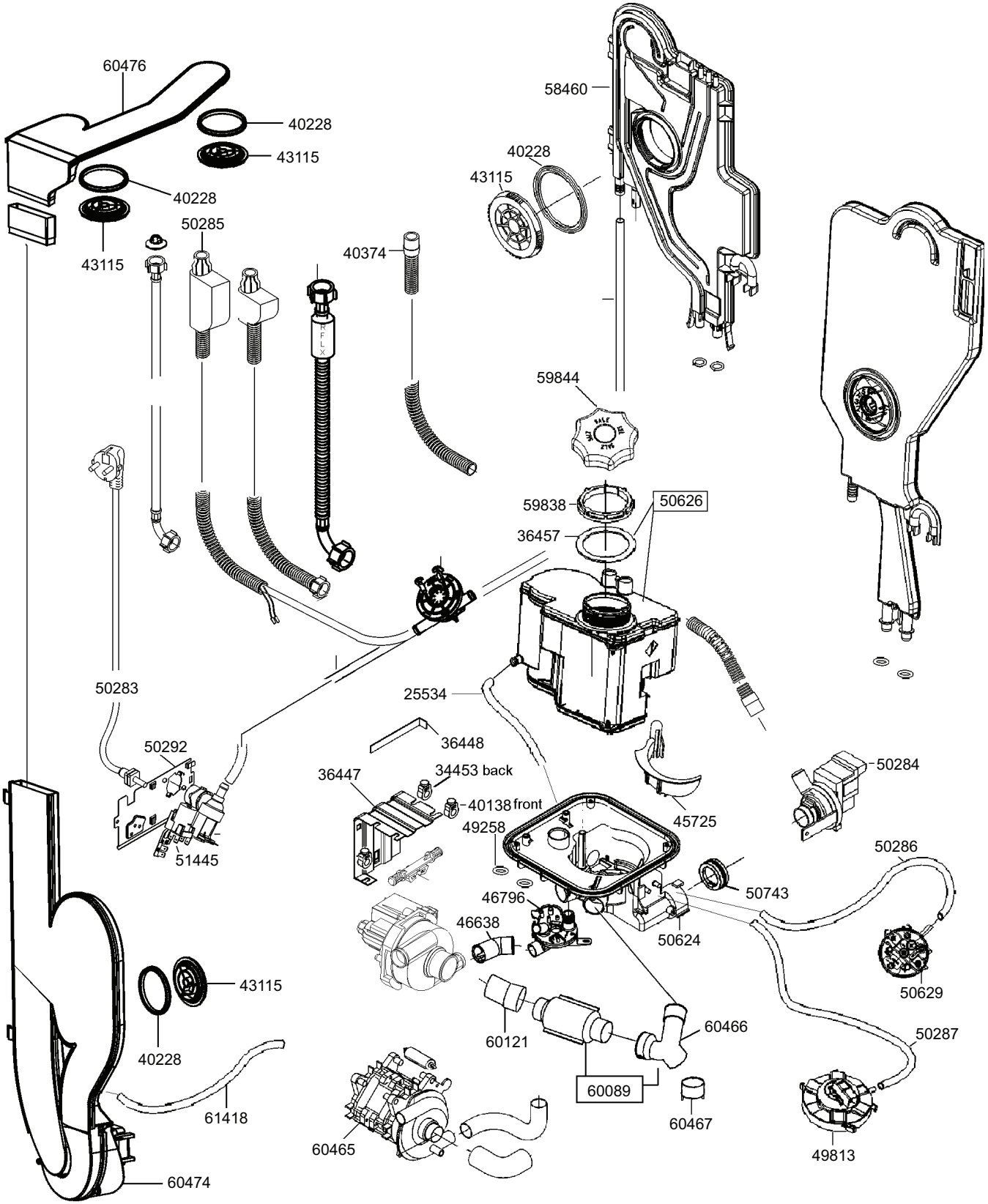
60476
40228
43115
40228
43115
50285
40374
58460
40228
43115
59844
59838
50626
36457
50283
25534
36448
50292
36447
34453 back
40138 front
49258
45725
50284
51445
50286
50743
46796
46638
50624
50629
43115
40228
60121
60466
50287
60089
60467
61418
60465
49813
60474

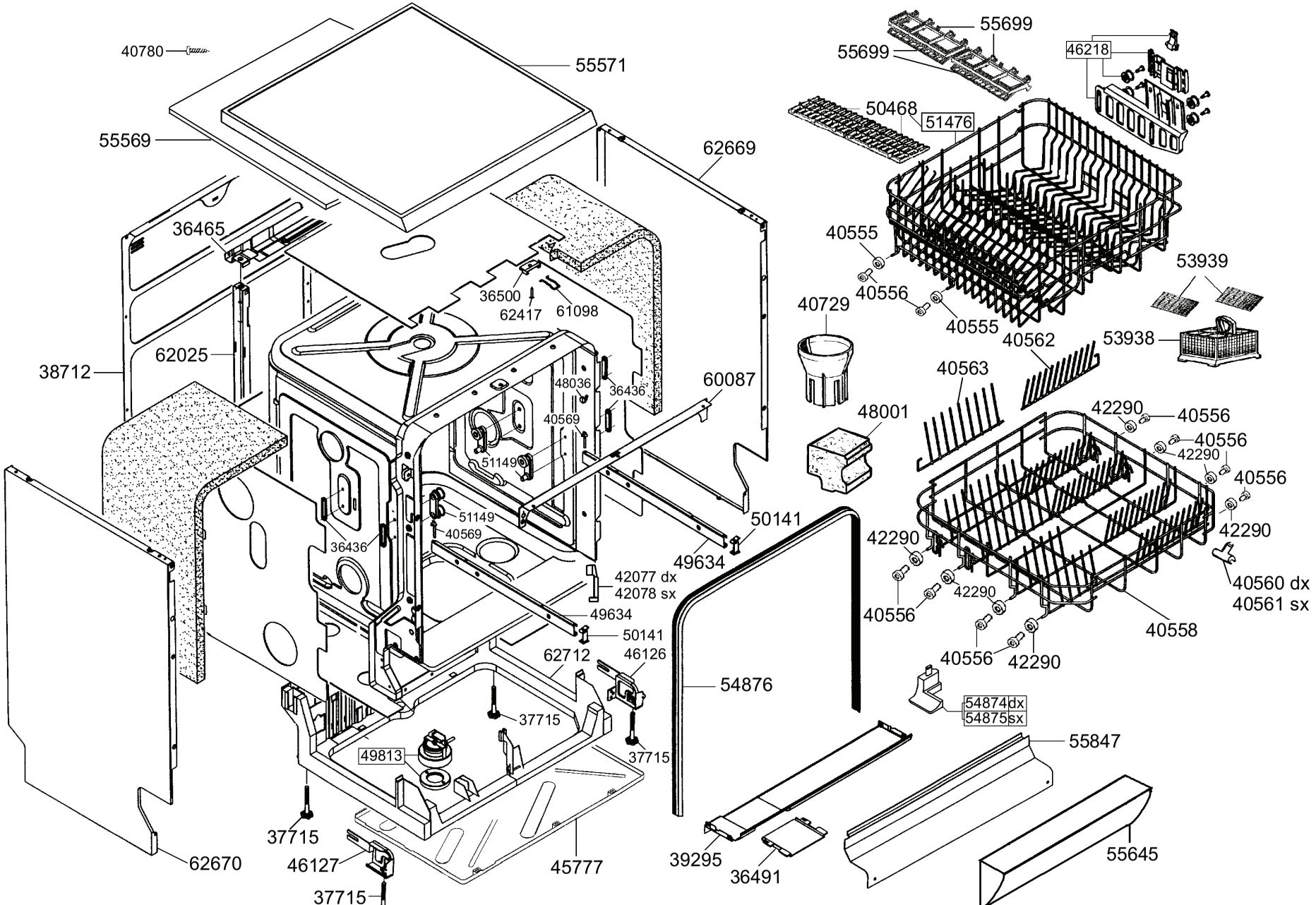
40780
55571
55569
62669
36465
36500
62417
61098
62025
38712
48036
36436
60087
40569
51149
51149
40569
36436
50141
49634
42077 dx
42078 sx
49634
50141
62712
46126
54876
37715
49813
37715
37715
62670
46127
37715
45777
39295
36491
55847
55645
55699
55699
46218
50468
51476
40555
40556
40555
53939
40729
40562
53938
40563
48001
42290
40556
40556
42290
40556
42290
42290
40560 dx
40561 sx
40556
42290
40558
40556
42290
54874dx
54875sx